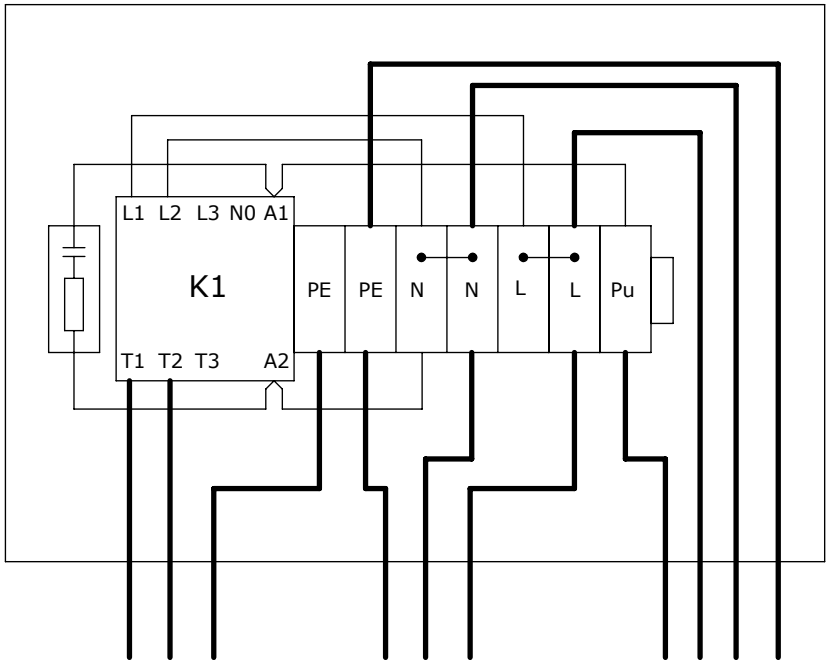

L N PE

Motor / Pumpe
Pump / engine
230V - max. 9A

PE N L

Netzanschluss
mains connections

Pu L N PE

Tankautomat HDA
automatic dispenser HDA

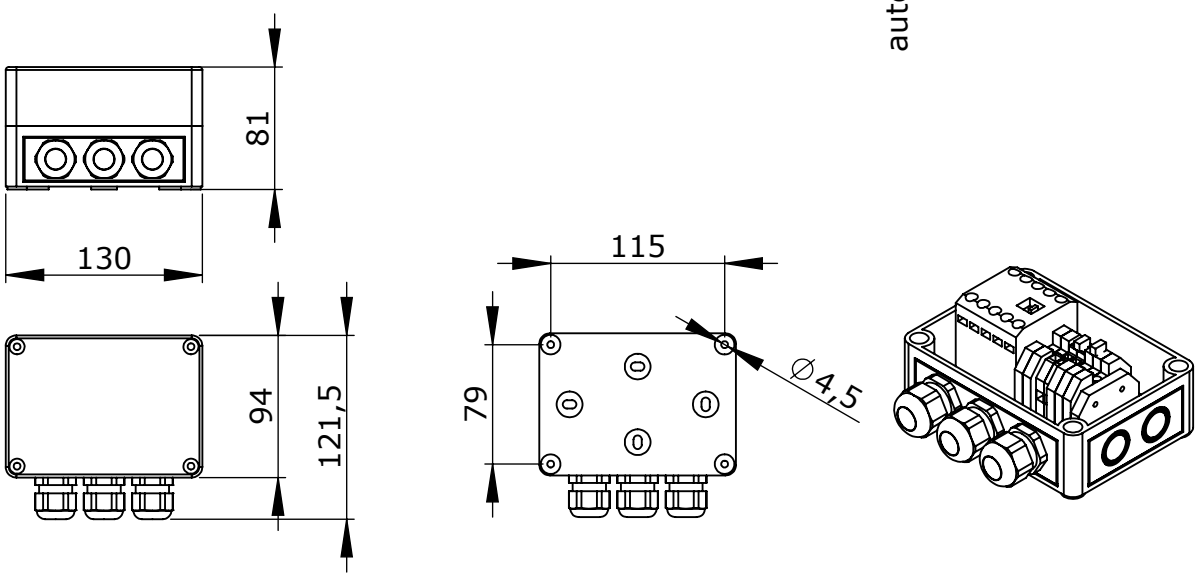

Zust.	Änderung	Datum	Name

Schutzvermerk nach DIN ISO 16016
Observe protection notices in accordance with ISO 16016
Weitergabe sowie Vervielfältigung dieses Dokuments, Verwertung und Mitteilung seines Inhalts sind verboten, sowie nicht ausdrücklich gestattet.
Zuwiderhandlungen verpflichten zu Schadenersatz.
Alle Rechte für den Fall der Patent-, Gebrauchsmuster- oder Geschmacksmustereintragung vorbehaltung.

HORN TECALEMIT

HORN GMBH & CO. KG
D-24937 FLENSBURG

	Datum	Name
Bearb.	27.05.13	O.Holste
Gepr.	27.05.13	M.Johannsen
Freig.	27.05.13	J.Mohr

(X) AV ( ) WE ( ) SCHL
( ) M 1 ( ) M 2 ( ) M 3
( ) Dreherei ( ) E-MONT

-

Anschlussplan Relaisbox

connection plan relay box

441680002-A

Art. Nr.:

Blatt 1

Bl 1

Allgemeintoleranz DIN ISO 2768 - Toleranzklasse m-K
Oberflächen nach DIN ISO 1302

CAD-Dateiname: 441680002-Anschlussplan Relaisbox
Druckdatum: 27.05.13